REGULADOR R203
ACCIÓN DIRECTA SE GLP

REF. 411334

Características:

Regulador de segunda etapa utilizado en el manejo de Gas Propano (GLP) para redes de tipo residencial.

Norma de referencia NTC-3873.

Rosca de ¾" NPT h en venteo

Temperatura de operación:
Mínima 0°
Máxima 51,5°

Sistema de seguridad:
Válvula de Alivio.

UNIDAD DE EMPAQUE Y GARANTÍA

Regulador empacado en caja master de 60 unidades.

Garantía de 3 años.

DIMENSIONES EN mm

A 100 | B 80 | C 130

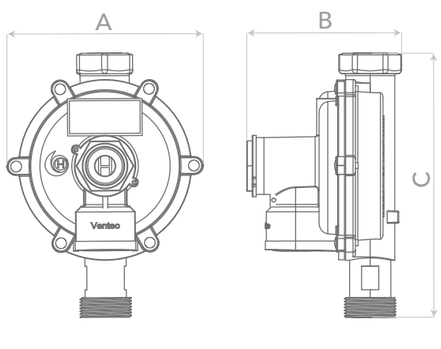

CURVA DE COMPORTAMIENTO

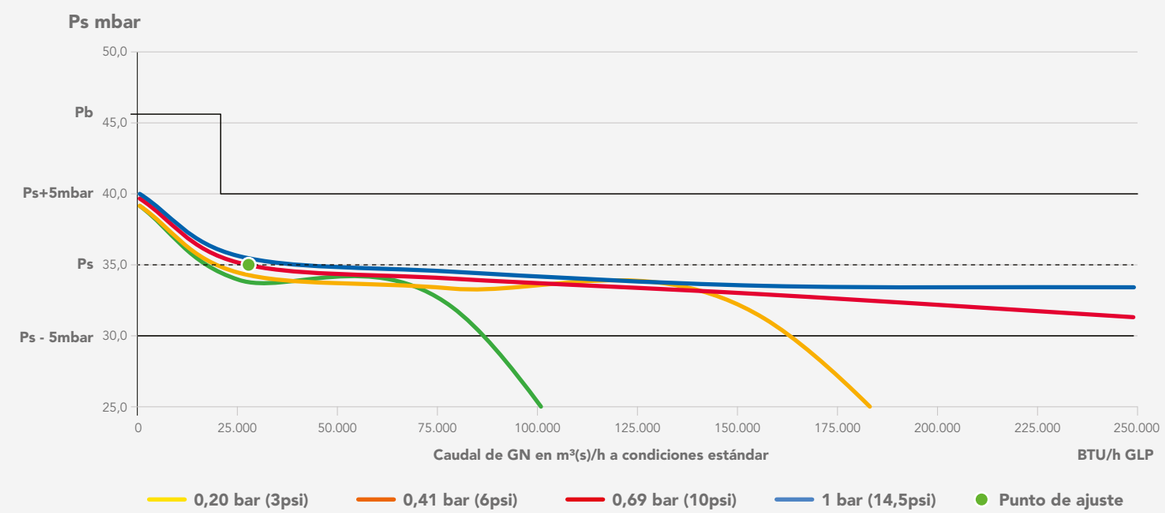

ESPECIFICACIONES TÉCNICAS

Rango de presión de entrada:

Mínima	0,20 bar (2,9 psi)
Máxima	1,00 bar (14,50 psi)

Punto de ajuste:

Presión de entrada	0,69 bar (10,01 psi)
Presión de salida	35 mbar (14,0 "c.a.)
Caudal GLP	25.169 BTU/h GN 0,50 Kg/h GN

Presión de Bloqueo: < 45,5 mbar (18,2 "c.a.)

Rango de ajuste del resorte:

Mínima	25 mbar
Máxima	35 mbar

Orificio de entrada: 3,3±0,1 mm

Caudal GLP:

Con presión de entrada mín:

Caudal	1,71 Kg/h GLP
Capacidad calorífica	85.000 BTU/h GLP

Con presión de ajuste:

Caudal	5,02 Kg/h GLP
Capacidad calorífica	250.000 BTU/h GLP

Válvula de alivio:

Apertura	< 105 mbar (42 "c.a.)
Reasentamiento	> 60 mbar (24 "c.a.)

Caudales definidos bajo condiciones estándar de funcionamiento.

CONEXIÓN DE ENTRADA	CONEXIÓN DE SALIDA
M26 X 1,5 Macho	1/2" NPT h

06-05-2026